VISTE SCALA ( 1 : 8 )

A-A ( 1 : 8 )

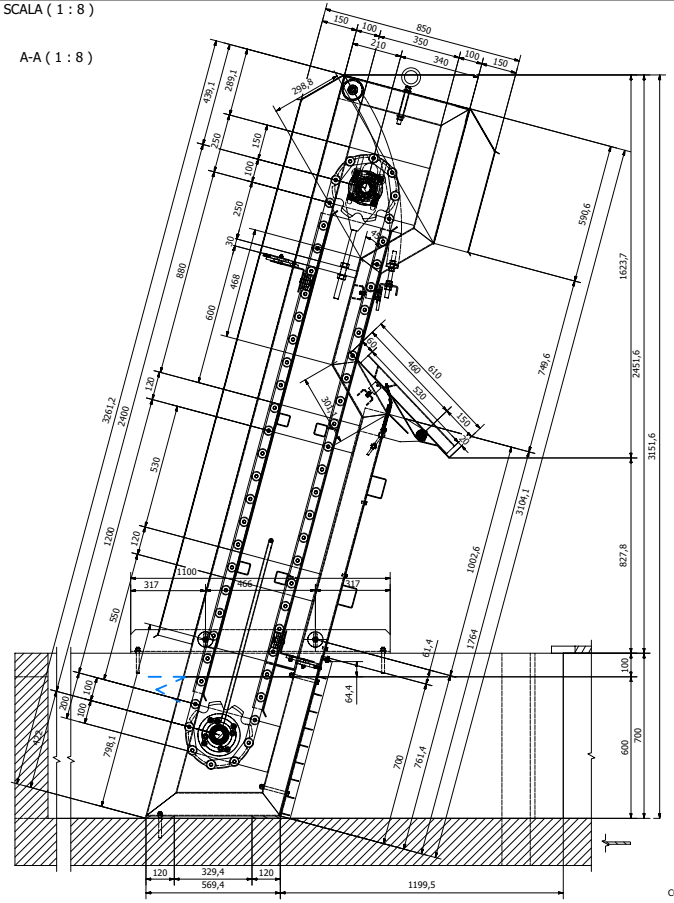


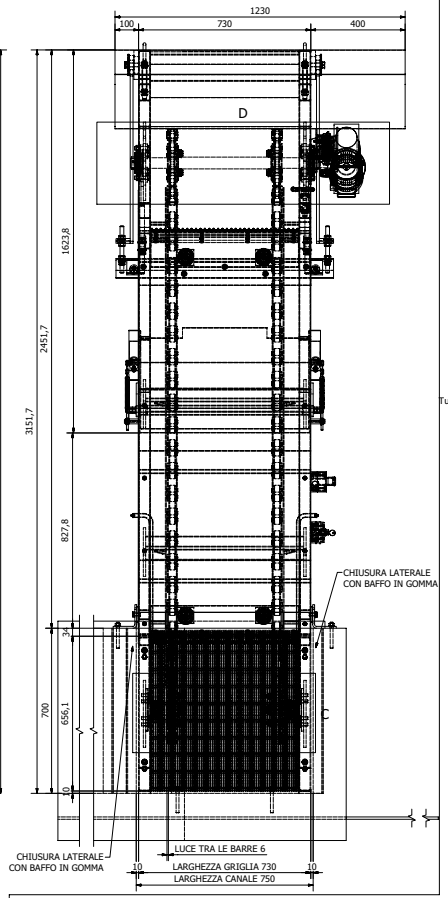


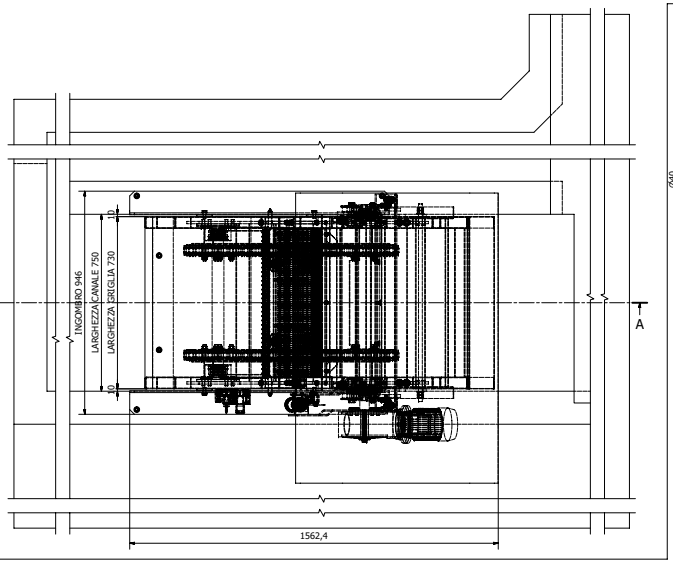


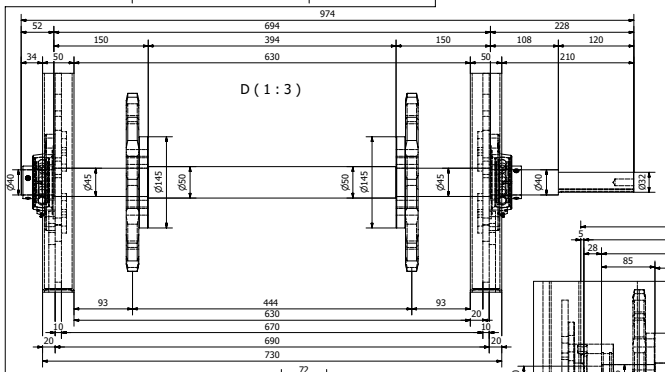


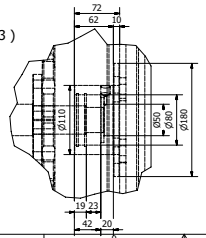


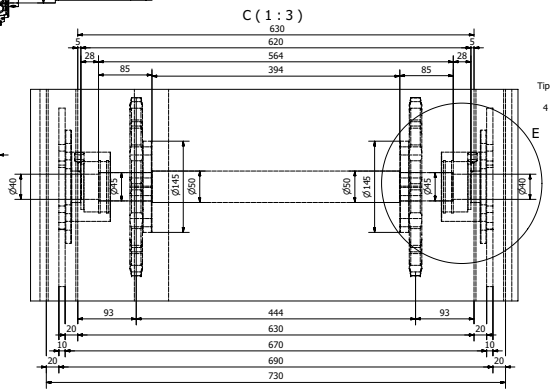


ESPLOSO SCALA ( 1 : 8 )

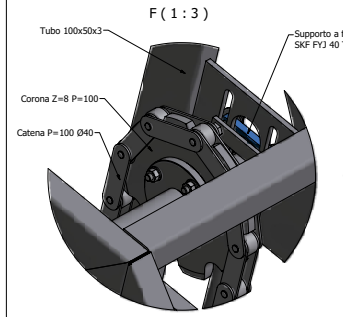


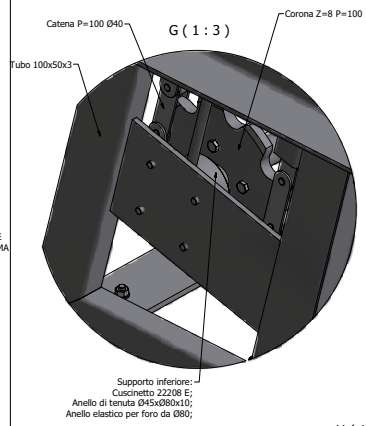


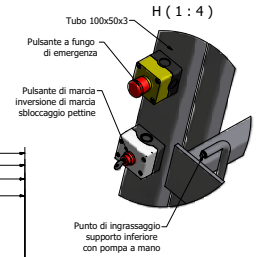


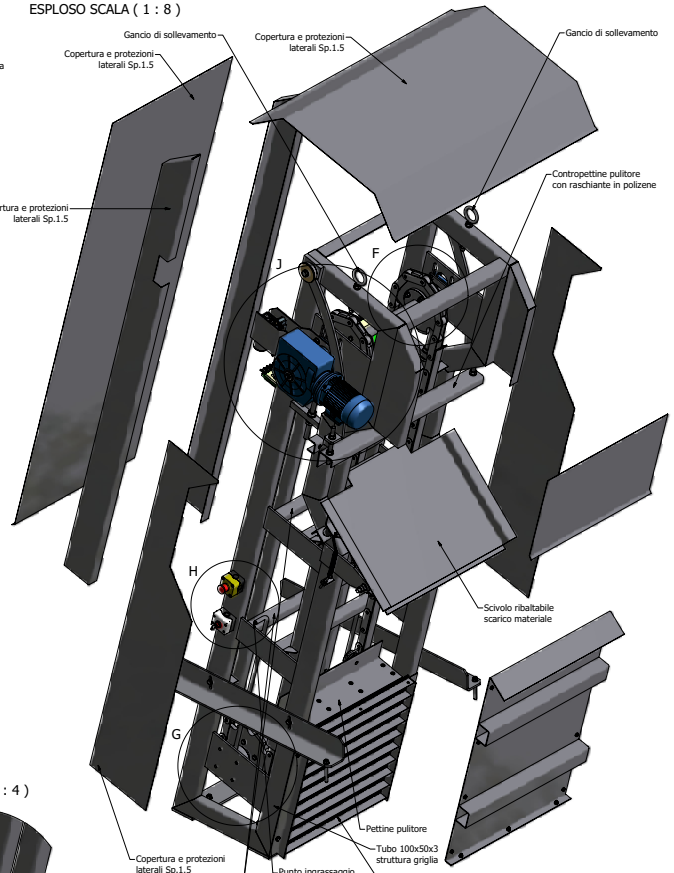


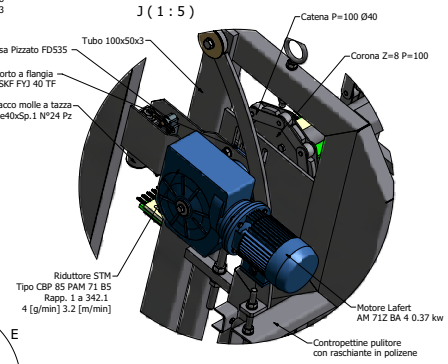


| | | | | |
|---|---|---|---|---|
| 0 | 10/09/2010 | DISEGNO MACCHINA | | |
| REVISIONE: Revision: | DATA: Date: | DESCRIZIONE: Description: | VERIFICATO: Checked: | APPROVATO: Approved: |

MATERIALE: Material: Acciaio Inox Aisi304

ELEMENTO: Element:


FRIULANACOSTRUZIONI

33074 Vigonovo di Fontanafredda
(Pordenone) Italia
Via Pedrada, 16 Z.I. La Croce
Tel. +39 0434 999606 - Fax +39 0434 998637
E-Mail tech@friulanacostruzioni.it


CLIENTE: Client: UNIACQUE S.P.A.

TITOLO: Title: GRIGLIA INCLINATA AUTOPULENTE

GRUPPO: Group: GI 1310

FORMATO: Size: A0

DESTINAZIONE: Destination: BERGAMO IMP. BOLGORE

DATA DI CONSEGNA: Delivery Term: 11/10/2010

COMMESSA: Job: U-10068

| N° | DI |
|---|---|
| 2 | 1 |

DISEGNATO: Dwg by: S. Rossi

PROGETTATO: Proj by: S. Rossi

MATERIALE: Item: SS75

CODICE: Code: 10068.GA15.00.0

SCALA: Scale: VARIE


PROPRIETA' RISERVATA - QUESTO DISEGNO NON PUO' ESSERE RIPRODOTTO NE COMUNICATO A TERZI SENZA AUTORIZZAZIONE SCRITTA DELLA FRIULANA COSTRUZIONI s.r.l.

Reserved property - This drawing cannot be reproduced or handed a third party without written authorisation of FRIULANA COSTRUZIONI s.r.l.